版本升级说明			
版本	序号	变更内容	备注

告图	
产品编码	

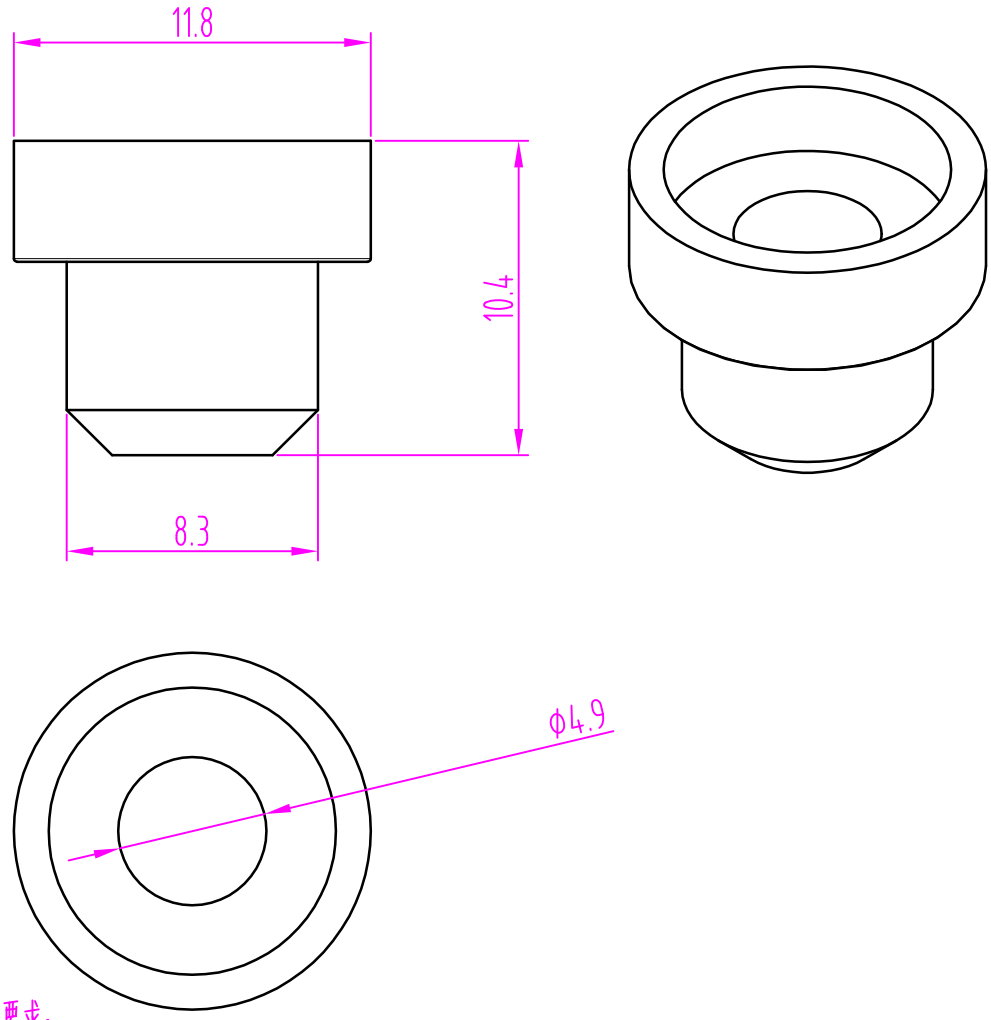

技术要求:

1、材质:塞子,HDPE;透气膜,ePTFE;

2、未注圆倒角 R1,未注明的尺寸见三维数据;

3、透气性能:≥2500ml~3000ml/cm^2/min@0.01Mpa

防水性能:≤90kpa/min

防油等级:7.5~8级

CAD

打 印

旧底图总号

底图总号

签 字

年、月、日.

标记	处数	分 区	更改文件号	签名	年月日	项目代号	等级
						HDPE+ePTEF	

设 计			标准化				B
校 对						第一视角	
校 对			审 定				
工 艺			批 准			第 1 张 共 1 张	

XINXIA NEW MATERIAL

D10

版本	比例	数量	图幅	重量
A0	4:1	1	A4	